Мебельная фабрика
"ДЕДАЛ"
Россия, Калининград
www.dedal-mebel.ru
тел. +7(4012)95-26-43

DEDAL

Furniture factory
"DEDAL"
Russia, Kaliningrad
www.dedal-mebel.ru
tel. +7(4012)95-26-43

Название модели	СОФИЯ	Model name
Название предмета	Шкаф	Product name
Код предмета	70.470.00,70.478.00	Product code

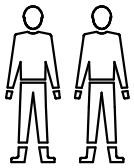

45 МИН
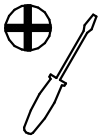

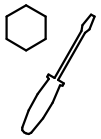

Наименование	№ Поз.	Длина	Ширина	Толщ.	Кол-во
Бок прав	1	1930	380	16	1
Бок лев	2	1930	380	16	1
Дно	3	927	417	25	1
Крышка	4	900	403	16	1
Полка	5	867	366	16	1
Полка	6	866	344	16	4
Стенка задняя	7	1741	438	3	2
Стенка задняя	8	199	877	3	1
Стенка ящика	9	809	150	16	1
Стенка ящика	10	360	150	16	1
Стенка ящика	11	360	150	16	1
Дно ящика	12	819	354	3	1
Корона боковая	13	451	92	19	1
Корона боковая	14	451	92	19	1
Корона фронт	15	996	92	19	1
Опора правая	16	437	190	80	1
Опора левая	17	437	190	80	1
Фронт	18	190	895	22	1
Дверь	19	1731	446	22	2
Соеденитель ДВП	20	1728	14	6	1

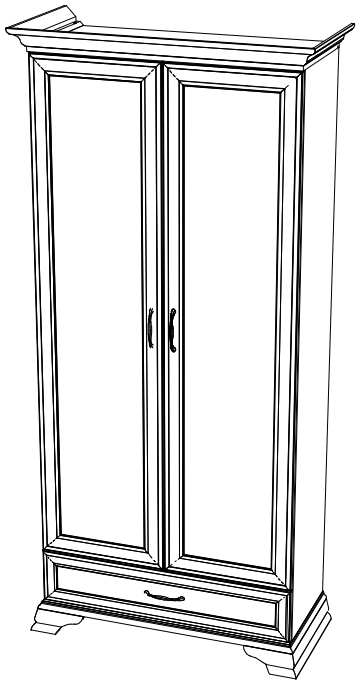
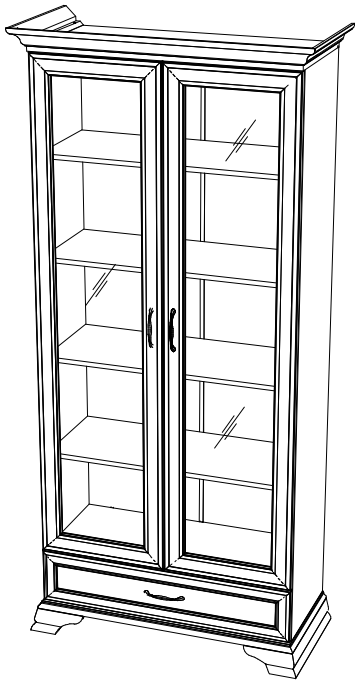

Вешалка L300 (Y), устанавливается опционально на крышку [4],при помощи шурупов 3.5x16 (F)

W	X	Y	Z	AI	BI
	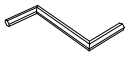 SW4	Только 70.470.00	3,5x20	4x25	
1	1	1	3	9	1

A	B	C	D	E	F	G	H	I	J	K
ø8x35		ø15x12	ø7x50	3x10	3,5x16	4x30	M4x15	M4x28	6,3x13	
16	16	16	4	4	32	4	2	4	4	16

L	M	N	O	P	Q	R	S	T	U	V
	24x24x20 (120°)			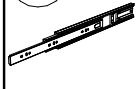 L=350	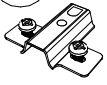	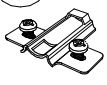	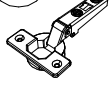	Самозакрывающаяся	128	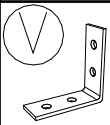 42x42x15 (90°)
21	2	3	6	1+1	4	4	4	4	3	1

Мебельная фабрика
"ДЕДАЛ"
Россия, Калининград
www.dedal-mebel.ru
тел. +7(4012)95-26-43

DEDAL

Furniture factory
"DEDAL"
Russia, Kaliningrad
www.dedal-mebel.ru
tel. +7(4012)95-26-43

Название модели	СОФИЯ	Model name
Название предмета	Шкаф	Product name
Код предмета	70.470.00,70.478.00	Product code

1

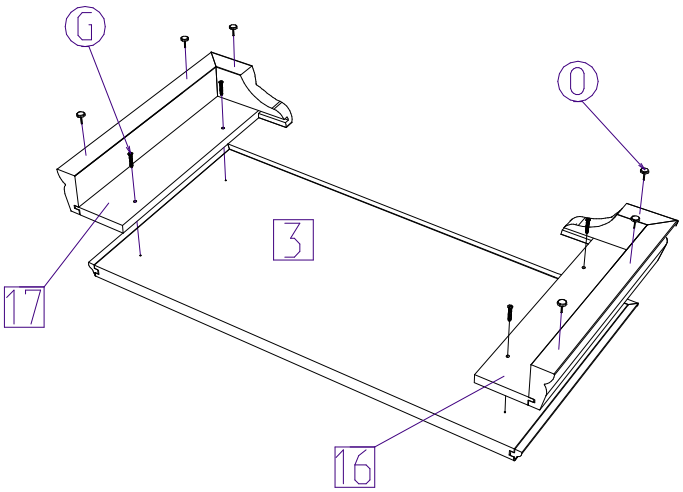

2

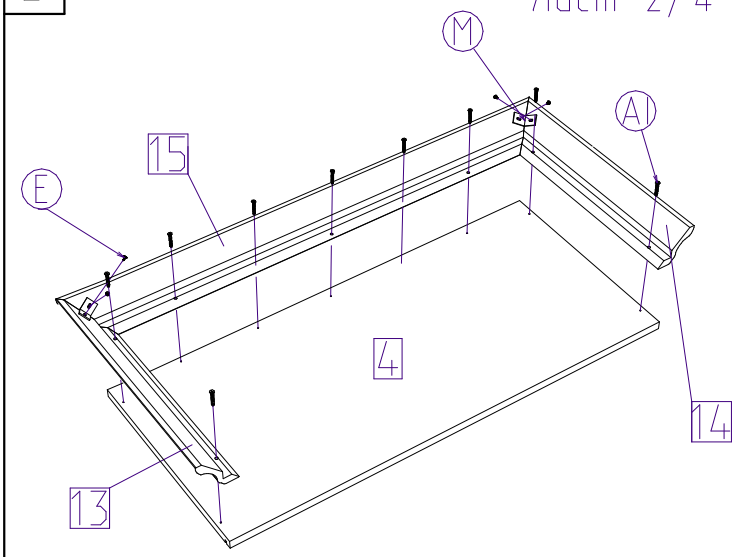

3

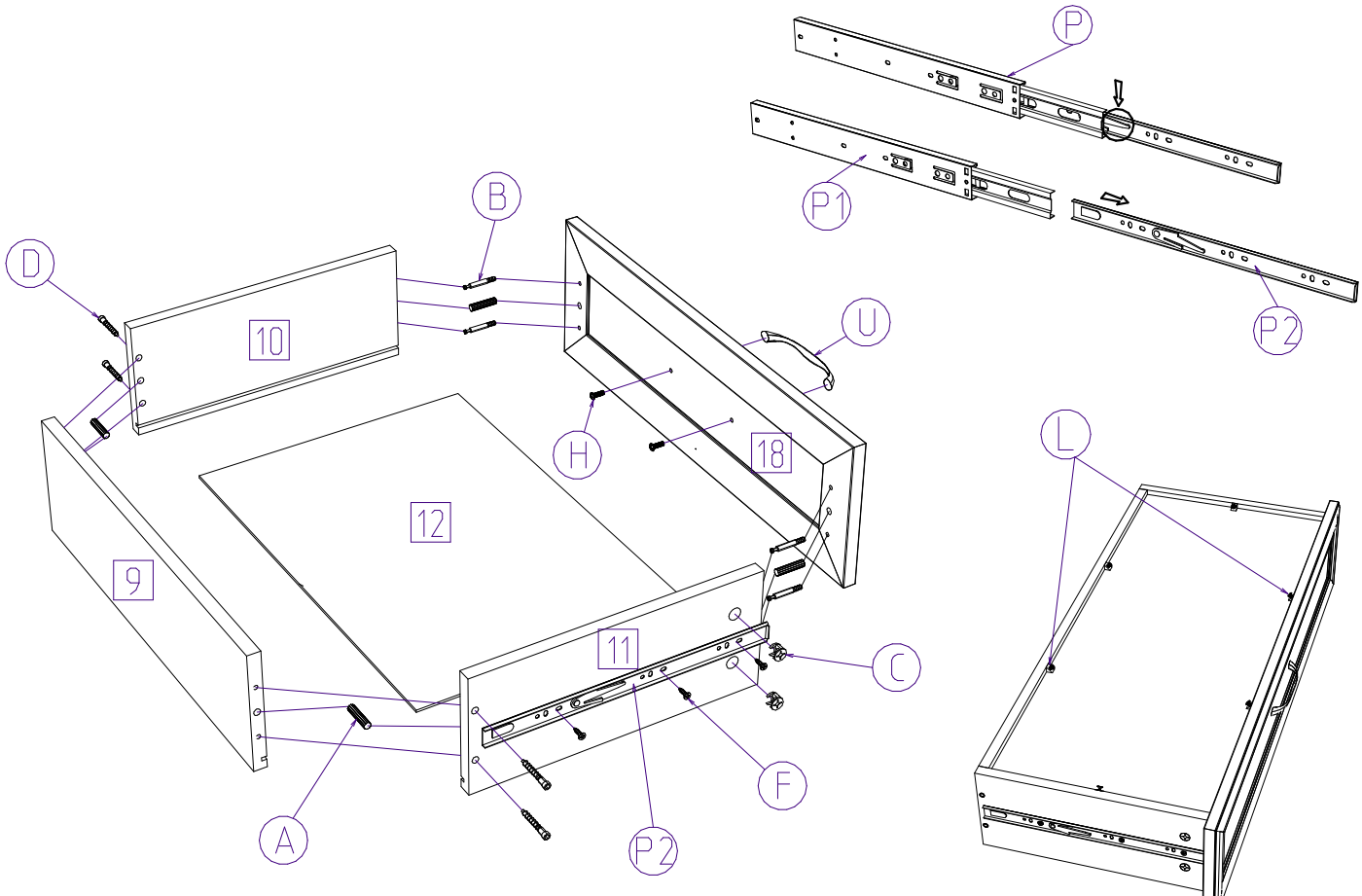

Мебельная фабрика
"ДЕДАЛ"
Россия, Калининград
www.dedal-mebel.ru
тел. +7(4012)95-26-43

DEDAL

Furniture factory
"DEDAL"
Russia, Kaliningrad
www.dedal-mebel.ru
tel. +7(4012)95-26-43

Название модели	СОФИЯ	Model name
Название предмета	Шкаф	Product name
Код предмета	70.470.00,70.478.00	Product code

4

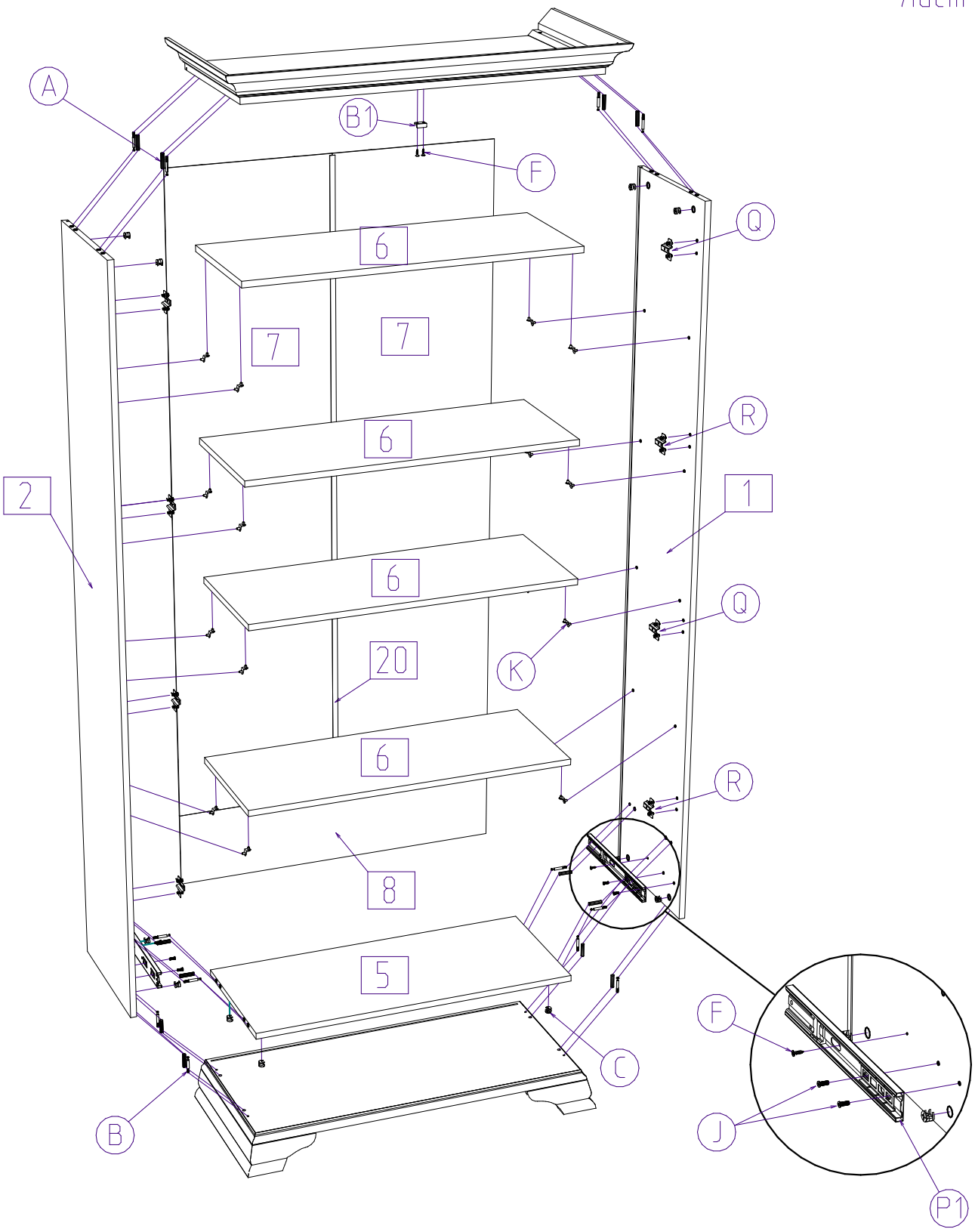

Мебельная фабрика
"ДЕДАЛ"
Россия, Калининград
www.dedal-mebel.ru
тел. +7(4012)95-26-43

DEDAL

Furniture factory
"DEDAL"
Russia, Kaliningrad
www.dedal-mebel.ru
tel. +7(4012)95-26-43

Название модели	СОФИЯ	Model name
Название предмета	Шкаф	Product name
Код предмета	70.470.00,70.478.00	Product code

5

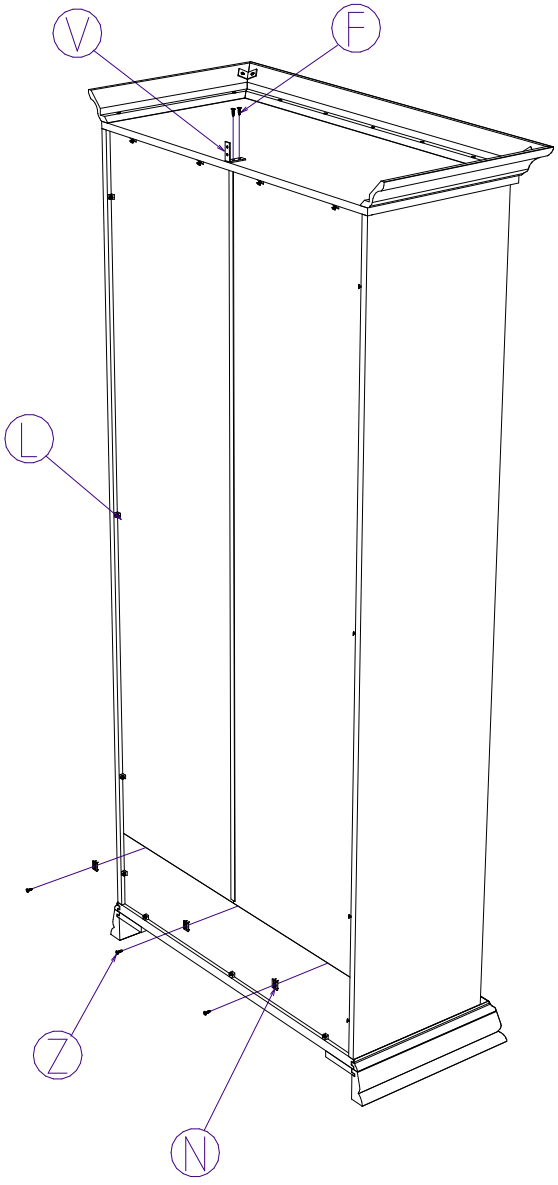

6

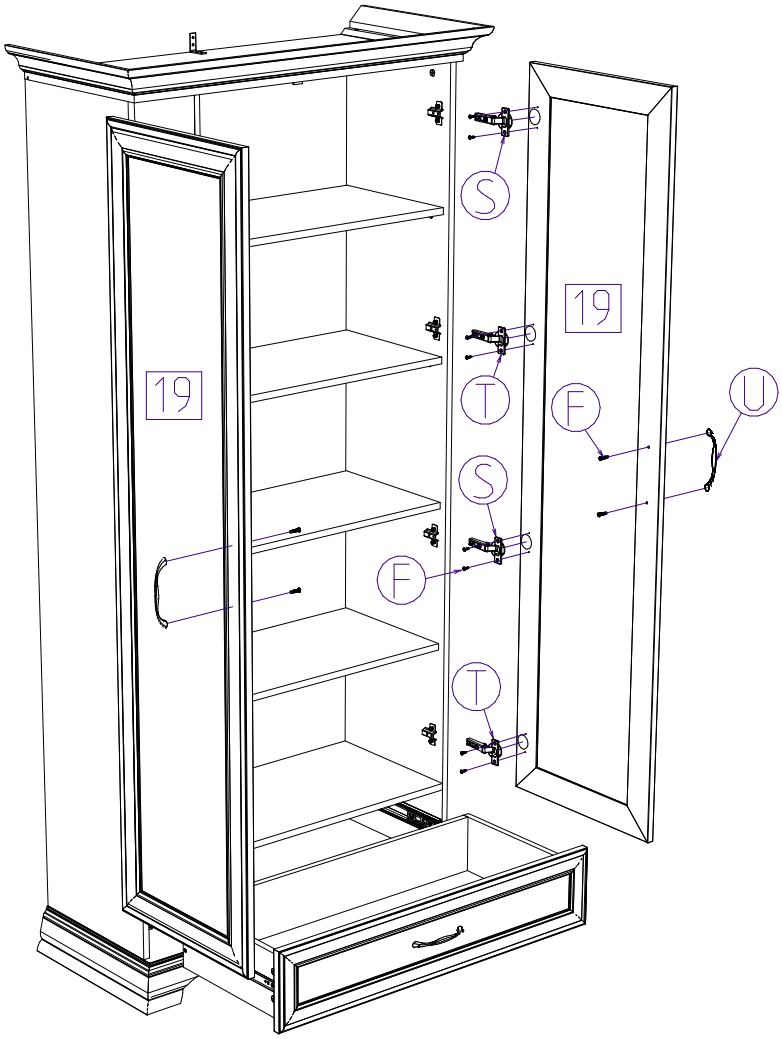

После сборки изделия, необходимо закрыть дополнительные технологические отверстия заглушками, соответствующего диаметра.
При необходимости закрепить изделие к стене - металлическим уголком (V)